# Florian Cassiede

# FICHE TECHNIQUE ET RIDER 2026

CONFIDENTIALITY NOTICE:

THIS RIDER IS INTENDED EXCLUSIVELY FOR MEDIA, EVENT ORGANIZERS, AND PROFESSIONAL PARTNERS.
ANY DISTRIBUTION, REPRODUCTION, OR USE OF ITS CONTENTS (TEXTS, IMAGES, MUSIC, VIDEOS) WITHOUT PRIOR AUTHORIZATION IS STRICTLY PROHIBITED.
FOR ANY SPECIFIC REQUESTS, PLEASE CONTACT : CONTACT@TRIBU-DE-.COM

# FLORIAN CASSIEDE / RIDER TECHNIQUE

**CONFIGURATION DJ :**

- **Quatre (4) Pioneer CDJ 3000 (tous les CDJ doivent être reliés entre eux)**
- **Un (1) Pioneer DJM V10 ou DJM V10-LF (ou DJM A9)**
- **Deux (2) retours sonores DJ Booth avec volume juste par artiste.**
- **Veuillez laisser la sortie "REC OUT" libre afin que nous puissions connecter notre enregistreur pour enregistrer le set.**




## Back View :

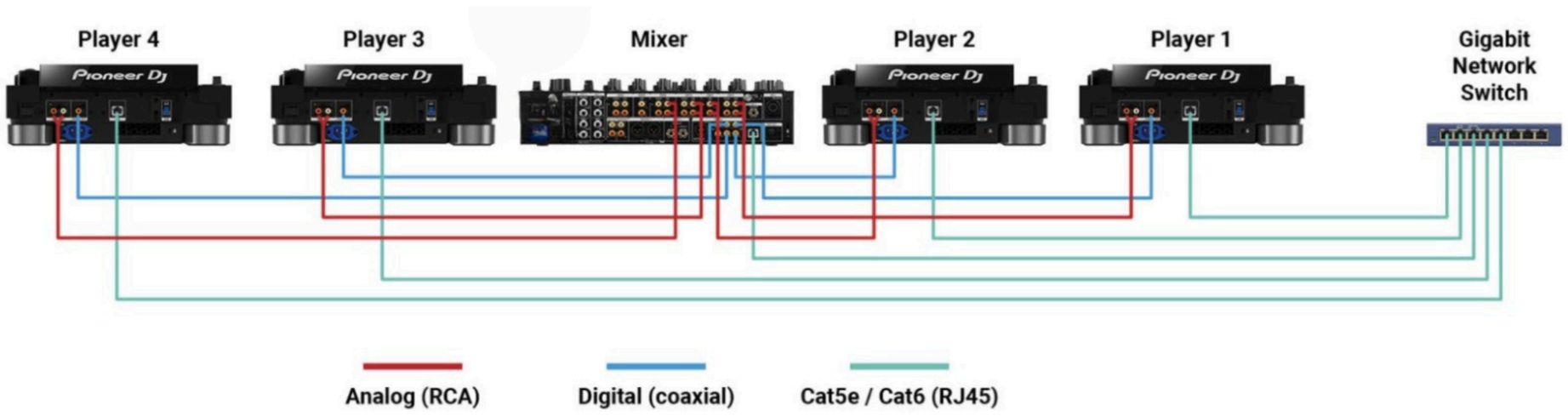

# FLORIAN CASSIEDE / RIDER TECHNIQUE

**HÔTEL:**

- **Une (1) Chambre d'hôtel 4* (Chambre King size ou équivalent**
- **Une (1) Chambre d'hôtel 4* pour le personnel de Florian (Chambre Double)**
- **4 menus Petit-déjeuner**

**LOGES :**

- **Six (6) canettes de Red Bull**
- **Cinq (5) canettes de Coca-Cola**
- **Sept (7) bouteilles d'eau de 0,50 CL**
- **Quatre (4) bracelets tout accès (GUEST)**
- **Quatre (4) bracelets tout accès (Artistes, photographes, Tour manager et régisseur)**
- **Snacks**

**TRANSFERT :**

**L'organisateur assurera tous les transport en voiture:**

- **Aéroport-gare, hôtel, lieu de l'événement**

**Il est préférable de prévoir un van afin d'éviter d'utiliser plusieurs voitures pour Florian et son équipe.**

## INFORMATIONS:

Cet avenant de performance a pour objectif de garantir la réussite de la mission. Nous nous engageons à créer un spectacle unique et inoubliable pour les fans, l'artiste et toutes les personnes impliquées.

Chaque salle et chaque club étant différents, nous vous demandons de lire attentivement ce document dans son intégralité afin de vous assurer que tous les aspects sont couverts.

Si vous constatez des éléments que vous ne pouvez pas fournir ou qui pourraient être impossibles en raison de la configuration de la salle, merci de nous en informer.

# CONTACT:


**JOEL AMISSA**

**DIDIER COSTA**

+33(0) 59 82 57 55

+33(0) 10 01 96 22

Joelamissa@tribu-de-nuit.com

Contact@tribu-de-nuit.com



CONFIDENTIALITY NOTICE:

THIS RIDER IS INTENDED EXCLUSIVELY FOR MEDIA, EVENT ORGANIZERS, AND PROFESSIONAL PARTNERS.
ANY DISTRIBUTION, REPRODUCTION, OR USE OF ITS CONTENTS (TEXTS, IMAGES, MUSIC, VIDEOS) WITHOUT PRIOR AUTHORIZATION IS STRICTLY PROHIBITED.
FOR ANY SPECIFIC REQUESTS, PLEASE CONTACT : CONTACT@TRIBU-DE-.COM